gebounisolid

GIUNTI MULTIDIAMETRO IN GHISA SFEROIDALE

CARATTERISTICHE

Applicazioni *:

* questo gruppo di prodotti include prodotti utilizzabili per le seguenti applicazioni

Utilizzo: NEW EXTENSION

Tipo di Tubo: acciaio | ghisa | fibrocemento | PE

LA GAMMA COMPLETA DEI PRODOTTI

P. 101 **GIUNZIONI UNICOUP**

Unioni tubo-tubo

P. 102 **GIUNZIONI FLANGIATE UNIFLANGE**

Unioni tubo-raccordo flangiato

P. 104-105 **ISTRUZIONI DI MONTAGGIO**

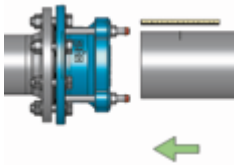

LA GAMMA COMPLETA DEI GIUNTI MULTIDIAMETRO

- Per tubi di diverso materiale e diametro, per unioni, flangiature, derivazioni e riparazioni.
- Ghisa sferoidale EN-GJS-400-15 (GGG 40).
- Verniciatura a polvere epossidica, per una maggior sicurezza e protezione del pezzo contro la corrosione.

UNICOUP

Giunto multi diametro per l'installazione di tubi in acciaio, PE, PVC, ghisa, fibrocemento ecc. La gamma uniCoup è stata pensata per essere applicata sulle condotte d'acqua con il diametro dal DN 40 al DN 300 e con la pressione nominale fino a PN 16.
Una caratteristica speciale sta nella guarnizione scanalata, che serve anche come un serbatoio per il lubrificante del montaggio.

UNIFLANGE

Il materiale, i campi di applicazione, l'utilizzo e le dimensioni, sono gli stessi della serie UniCoup. Serie uniFlange a differenza di serie UniCoup possiede un lato flangiato secondo le norme DIN EN 1092-1, DIN EN 1092-02, ANSI B16.5 Classe 150, BS 10.

GIUNZIONI UNICOUP

Unione tubo-tubo per tubi da DN 40 a DN 300 di acciaio, ghisa, fibrocemento e PE

APPLICAZIONI: acqua

TIPO DI TUBO: da DN 40 a DN 300 acciaio, ghisa, fibrocemento e PE

PRESSIONE: acqua fino PN 16

TEMPERATURA: fino massimo 50 °C

MATERIALE: ghisa a grafite sferoidale EN-GJS-400-15 (GGG40)

GUARNIZIONE: NBR

TIRANTI, DADI E RONDELLE: sono resistenti alla corrosione

TAPPI: plastica

ANTICORROSIONE: verniciatura a polveri epossidiche

DN	TOLLERANZA [MM]	INTRODUZIONE		COPPIA DI SERRAGGIO
		MIN.	MAX.	
40	48 – 60	48	58	50 Nm
50	59 – 73	53	63	50 Nm
60/65	72 – 85	57	67	50 Nm
80	88 – 103	58	68	50 Nm
100	108 – 128	61	71	50 Nm
125-1	132 – 146	61	71	50 Nm
125-2	139 – 153	61	71	50 Nm
150	159 – 182	74	84	50 Nm
175	192 – 209	74	84	50 Nm
200	218 – 235	89	99	50 Nm
225	250 – 267	89	99	50 Nm
250	271 – 289	90	100	50 Nm
300	322 – 340	90	100	50 Nm

MISURE E PESI

DN	Ø EST. TUBO		PESO [KG]	A [MM]	B [MM]	N° TIRANTI	CODICE ARTICOLO
	MIN. [MM]	MAX. [MM]					
40	48	60	2,6	127	145	2	**24.290.02.4860**
50	59	74	3,8	136	159	4	**24.290.02.5973**
60/65	72	85	4,8	145	171	4	**24.290.02.7285**
80	88	103	5,0	147	189	4	**24.290.02.88103**
100	108	128	6,0	152	217	4	**24.290.02.108128**
125-1	132	146	6,9	153	235	4	**24.290.02.132146**
125-2	139	153	7,2	153	242	4	**24.290.02.139153**
150	159	182	10,1	178	280	4	**24.290.02.159182**
175	192	209	11,1	179	304	4	**24.290.02.192209**
200	218	235	13,6	209	330	4	**24.290.02.218235**
225	250	267	15,8	209	362	6	**24.290.02.250267**
250	271	289	18,0	212	286	6	**24.290.02.271289**
300	322	340	20,5	212	437	6	**24.290.02.322340**

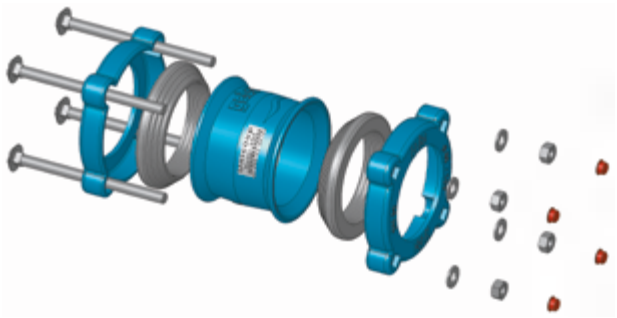

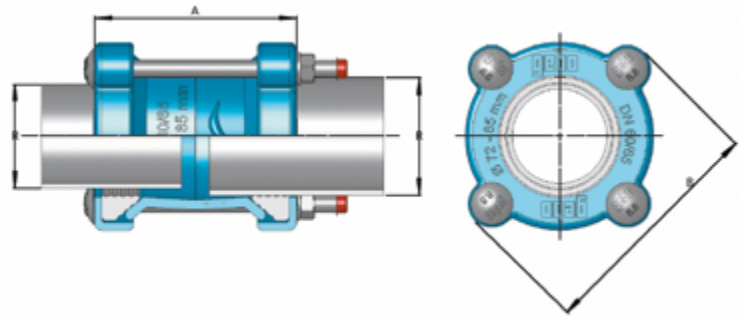

GIUNZIONI FLANGIATE UNIFLANGE

Unioni tubo-raccordo flangiato per tubi da DN 40 a DN 300 di acciaio, ghisa, fibrocemento e PE

APPLICAZIONI: acqua

TIPO DI TUBO: da DN 40 a DN 300 acciaio, ghisa, fibrocemento e PE

PRESSIONE: acqua fino PN 16

TEMPERATURA: fino massimo 50 °C

MATERIALE: ghisa a grafite sferoidale EN-GJS-400-15 (GGG40)

GUARNIZIONE: NBR

TIRANTI, DADI E RONDELLE: sono resistenti alla corrosione

TAPPI: plastica

ANTICORROSIONE: verniciatura a polveri epossidiche

FLANGIA: secondo norme DIN EN 1092-1, DIN EN 1092-2, ANSI B16.5 Classe 150, BS 10

DN	TOLLERANZA [MM]	INTRODUZIONE		COPPIA DI SERRAGGIO
		MIN.	MAX.	
40	48 – 60	65	85	50 Nm
50	59 – 73	65	85	50 Nm
60/65	72 – 85	70	90	50 Nm
80	88 – 103	65	95	50 Nm
100	108 – 128	80	95	50 Nm
125-1	132 – 146	95	100	50 Nm
125-2	139 – 153	95	100	50 Nm
150	159 – 182	80	105	50 Nm
175	192 – 209	95	105	50 Nm
200	218 – 235	80	100	50 Nm
225	250 – 267	100	110	50 Nm
250	271 – 289	90	105	50 Nm
300	322 – 340	100	105	50 Nm

MISURE E PESI

DN	Ø EST. TUBO		PESO [KG]	L [MM]	D [MM]	N° TIRANTI	CODICE ARTICOLO
	MIN. [MM]	MAX. [MM]					
40	48	60	3,0	118	150	2	**24.291.62.4860**
50	59	73	4,0	118	165	4	**24.291.62.5973**
60/65	72	85	4,5	133	185	4	**24.291.62.7285**
80-1	88	103	5,2	108	200	4	**24.291.62.88103-1**
80-2	88	103	5,4	103	220	4	**24.291.62.88103-2**
100	108	128	6,0	106	228	4	**24.291.62.108128**
125-1	132	146	8,2	106	285	4	**24.291.62.132146**
125-2	139	153	8,2	106	285	4	**24.291.62.139153**
150	159	182	9,2	109	285	4	**24.291.62.159182**
175	192	209	11,5	109	340	4	**24.291.62.192209**
200	218	235	11,6	109	340	4	**24.291.62.218235**
225	250	267	15,1	114	405	6	**24.291.62.250267**
250	271	289	15,4	116	405	6	**24.291.62.271289**
300	322	340	18,9	116	480	6	**24.291.62.322340**

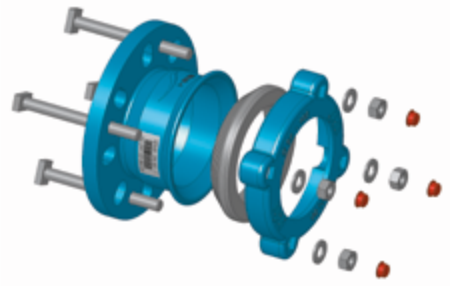

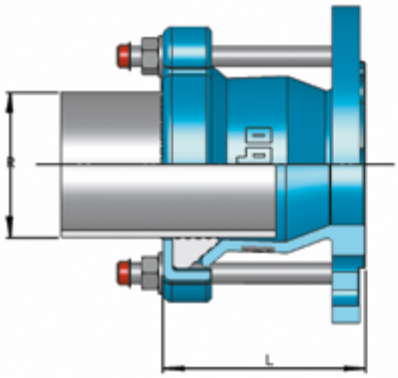

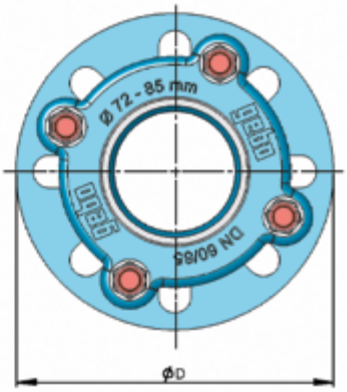

POSSIBILITÀ DI CONNESSIONE

PARTE UNITA			PARTE FLANGIATA								
MISURA	TOLLERANZA		MISURA FLANGIA	PRESSIONE							
				DIN	ANSI	BS 10					
				PN 10	PN 16	CLASSE 150	A	D	E	F	H
	TUBO PIÙ PICCOLO MM	TUBO PIÙ GRANDE MM		10 BAR	16 BAR	20 BAR	3,4 BAR	6,9 BAR	13,6 BAR	20,7 BAR	34,5 BAR
DN 40	48	60	DN 32	X	X						
			DN40	X	X						
			1 1/2"			X	X	X	X	X	X
			2"				X	X	X		
DN 50	59	73	DN 40	X	X						
			DN 50	X	X						
			2"			X	X	X	X	X	X
			2 1/2"				X	X	X		
DN 60/65	72	85	DN 50	X	X						
			DN 60	X	X						
			DN 65	X	X						
			2 1/2"			X	X	X	X	X	X
			3"				X	X	X		
DN 80-1	88	103	DN 65	X	X						
			DN 80	X	X						
			2 1/2"							X	X
			3"			X	X	X	X	X	X
			3 1/2"				X	X	X		
DN 80-2	88	103	DN 100	X	X						
			3 1/2"			X				X	X
			4"				X	X	X		
DN 100	108	128	DN 100	X	X						
			3 1/2"			X				X	X
			4"			X	X	X	X	X	X
DN 125-1	132	146	DN 125	X	X						
			DN 150	X	X						
			5"				X	X	X	X	X
			6"			X	X	X	X		
DN 125-2	139	153	DN 125	X	X						
			DN 150	X	X						
			5"				X	X	X	X	X
			6"			X	X	X	X		
DN 150	159	182	DN 150	X	X						
			5"							X[1]	X[1]
			6"			X	X[1]	X[1]	X[1]		
DN 175	192	209	DN 200	X	X						
			8"			X	X	X	X		
DN 200	218	235	DN 200	X	X						
			8"			X	X	X	X		
DN 225	250	267	DN 250	X	X						
			10"			X			X		
DN 250	271	289	DN 250	X	X						
			10"			X			X		
DN 300	322	340	DN 300	X	X						
			12"			X		X	X		

[1] con bulloni M20 + dadi

TIPO UNICOUP - GIUNZIONI TUBO-TUBO

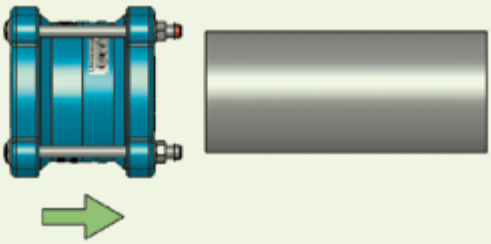

Infilare il tubo nel giunto in modo tale da oltrepassare entrambe le guarnizioni. Per eseguire questa operazione non è necessario smontare il giunto completamente, sarà sufficiente allentare i dadi fino alla fine dei tiranti.

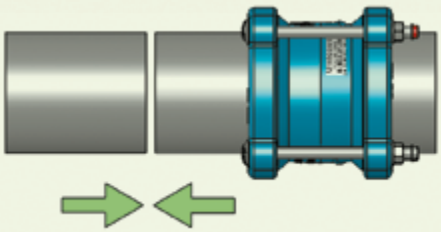

Posizionare ed allineare i tubi da unire. Bisogna mantenere una spazio minimo di 10 mm tra i due tubi. Le estremità dei tubi devono essere pulite da sporco, sabbia, vernice e rivestimenti fino alla profondità di inserimento totale.

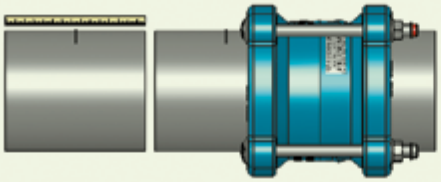

Segnare il punto di inserimento sui due tubi.

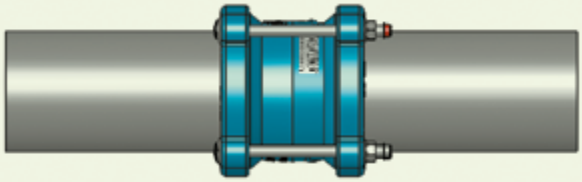

Posizionare il giunto tra i due segni e cominciare a stringere i tiranti a croce. I dadi esagonali devono essere serrati in senso orario.
Per le coppie di serraggio, guardare le tabella.

Corretto

Non corretto

TIPO UNIFLANGE - UNIONI TUBO-RACCORDO FLANGIATO

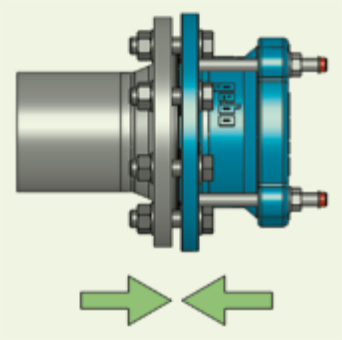

Accoppiare il lato flangia con l'altro accessorio flangiato.

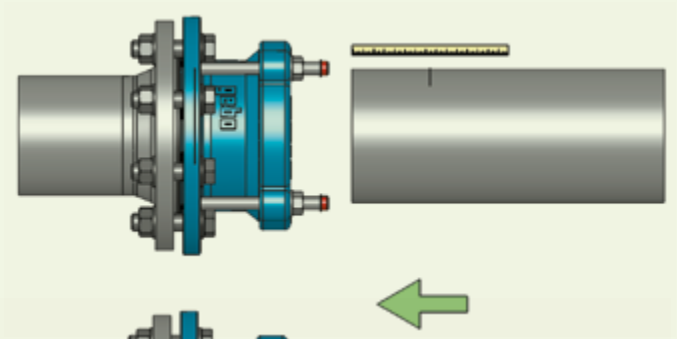

Segnare il punto d'inserimento sul tubo (vedere tabella).
Infilare il tubo nel giunto fino al segno. Per eseguire questa operazione il giunto non necessità di essere smontato completamente, sarà sufficiente allentare i dadi fino alla fine dei tiranti.
Le estremità dei tubi devono essere pulite da sporco, sabbia, vernice e rivestimenti fino alla profondità di inserimento totale.

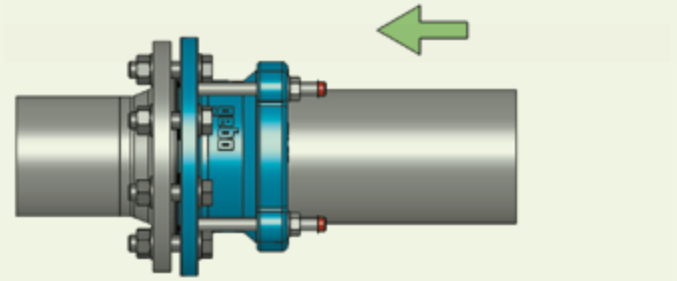

Dopo il corretto posizionamento, i dadi esagonali devono essere serrati in senso orario.
Per le coppie di serraggio, guardare la tabella.

Corretto

Non corretto