## Para tubos de acero: DIN EN 10255 y DIN EN 10220 serie 1

- **Medidas:**

| [mm]<br>Ø exterior (pulgadas) | 17,2<br>(3/8") | 21,3<br>(1/2") | 26,9<br>(3/4") | 33,7<br>(1") | 42,4<br>(1 1/4") |
|---|---|---|---|---|---|
| Toma/derivación ISO 7/1 | 3/8" | 1/2" | 1/2" | 1/2"<br>3/4" | 3/4" |

| [mm]<br>Ø exterior (pulgadas) | 48,3<br>(1 1/2") | 60,3<br>(2") | 76,1<br>(2 1/2") | 88,9<br>(3") | 114,3<br>(4") |
|---|---|---|---|---|---|
| Toma/derivación ISO 7/1 | 3/4" | 1" | 1"<br>1 1/4"<br>1 1/2" | 1"<br>1 1/4"<br>1 1/2"<br>2" | 1"<br>1 1/4"<br>1 1/2"<br>2" |

- **Toma:** Rosca interior Rp ISO 7/1
- **Presión de trabajo/temperatura máxima:** Agua: 10 bar / 60 °C, 6 bar / 90 °C; Aire comprimido: 10 bar / 70 °C
- **Medio:** Agua: hasta 25 °C, Agua de calefacción: hasta 90 °C, aire comprimido libre de aceites.
- **Aplicación:** Las abrazaderas con toma son adecuadas para crear una derivación con posterioridad.

## Procedimiento de montaje:

1. Limpiar la superficie del tubo (5).
2. Colocar la goma (2) sobre el tubo (5).
3. Mover la goma (2) de forma que el agujero en la goma se encuentre justo encima del puesto taladrado.
4. Colocar la parte superior (1) sobre la goma (2) de forma que la toma coincida con el agujero de la goma.
5. Colocar la parte inferior (3) sobre la goma (2)
6. Apretar los tornillos allen (4) con la llave allen "en cruz".
7. Taladrar con herramienta correspondiente.

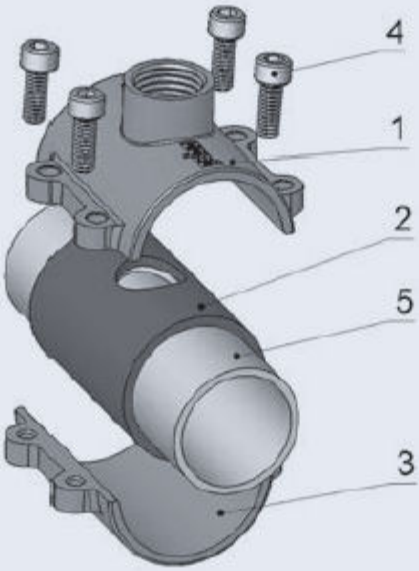


1 parte superior con toma interior
2 goma con agujero
3 parte inferior
4 tornillo allen
5 tubo