Para tubos de acero: DIN EN 10255 y DIN EN 10220 serie 1 o tuberías con medidas correspondientes

- **Medidas:**

[mm]	17,2	21,3	26,9	33,7	42,4
Ø exterior (pulgadas)	3/8"	1/2"	3/4"	1"	1 1/4"
[mm]	48,3	60,3	76,1	88,9	114,3
Ø exterior (pulgadas)	1 1/2"	2"	2 1/2"	3"	4"

- **Presión de trabajo/temperatura:**
  Agua: 16 bar/60 °C, 6 bar/90 °C;
  Aire comprimido: 16 bar/70 °C
- **Medio:** Agua: hasta 25 °C, Agua de calefacción: hasta 90 °C, aire comprimido libre de aceites.
- **Aplicación:** Las abrazaderas son adecuadas para reparar fisuras causadas por daños de corrosión y otros.

Procedimiento de montaje:

1. Limpiar la superfície del tubo (5).
2. Colocar la goma (2) sobre el tubo (5).
3. Volver la ranura de la goma (2) al lado opuesto de la fisura.
4. Colocar las dos partes metálicas.
5. Apretar los tornillos allen (4) con la llave allen "en cruz".

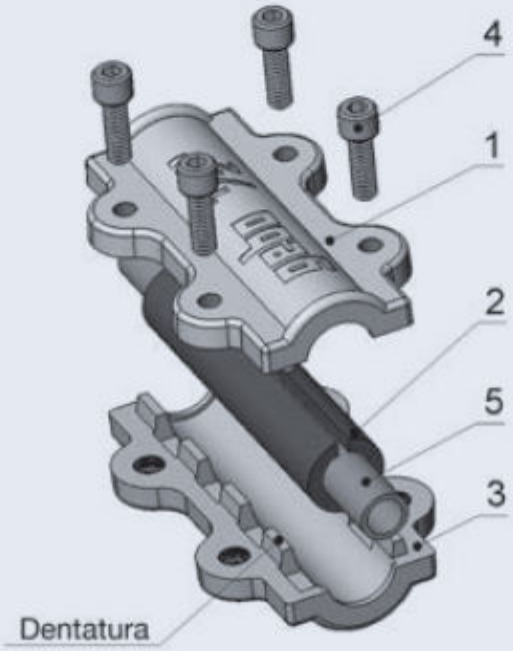

1 parte superior
2 goma
3 parte inferior
4 tornillo allen
5 tubo