Instrucciones de montaje:

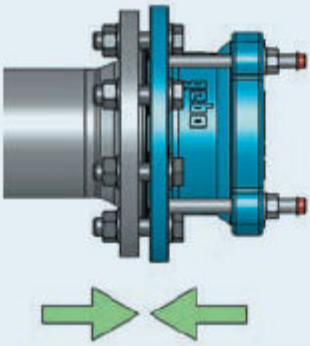

Acoplar la brida a la contra-brida.

Marcar en el tubo el espacio a introducir. Introducir el acoplamiento hasta la marca. No es necesario desmontar las tuercas hexagonales o desarmar el aro de acoplamiento con el cuerpo de la pieza.

El extremo del tubo se debe limpiar de suciedad, arena, pintura y recubrimientos, para una mayor fiabilidad y estanqueidad del acoplamiento.

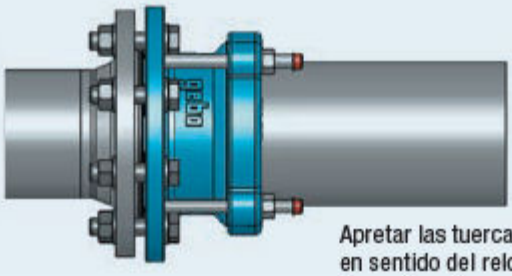

Apretar las tuercas hexagonales en sentido del reloj.

Para el par de apriete ver tabla.

DN	Tolerancia [mm]	Introducción Tubo mínima	máxima	Par de apriete
40	48 – 60	65	85	50 Nm
50	59 – 73	65	85	50 Nm
60/65	72 – 85	70	90	50 Nm
80	88 – 103	65	95	50 Nm
100	108 – 128	80	95	50 Nm
125-1	132 – 146	95	100	50 Nm
125-2	139 – 153	95	100	50 Nm
150	159 – 182	80	105	50 Nm
175	192 – 209	95	105	50 Nm
200	218 – 235	80	100	50 Nm
225	250 – 267	100	110	50 Nm
250	271 – 289	90	105	50 Nm
300	322 – 340	100	105	50 Nm